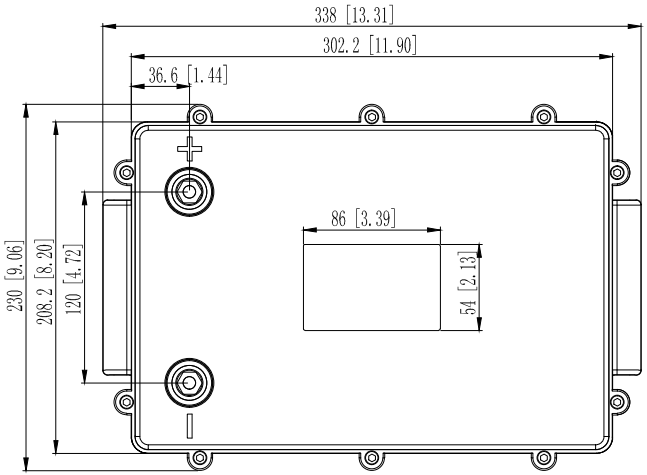

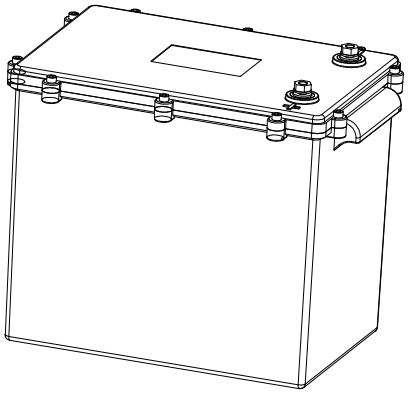

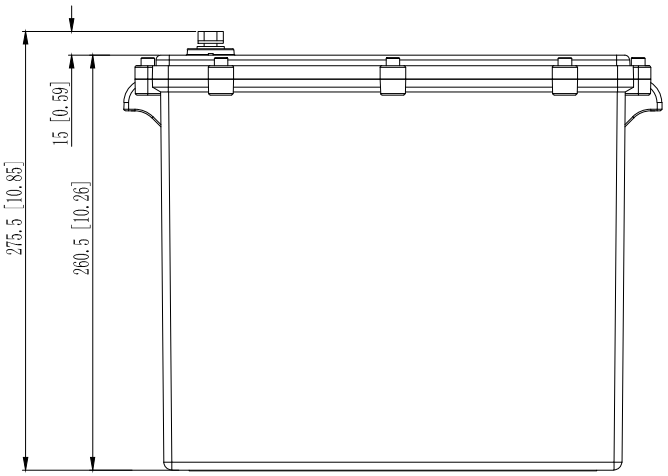

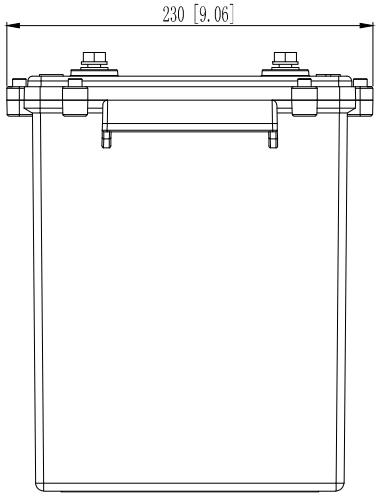

4）③指示位置连接可靠，无脱落；

3）无划伤，色泽均匀一致，无偏差；

2）未注倒角为C0.2，不能有毛刺不良；

注：1）未注尺寸公差见标题栏，未注形位公差参照GB/T1184—1996八级；

									未注尺寸公差	投影法				图号		
									0.00 ±0.02					品名	户外电池盒	
									0.0 ±0.05							
									0. ±0.10							
标记	处数	分区		更改文件号	签名	年、月、日										
设计				工艺					未注角度公差	图面	数量	重量	比例	材料		
绘图				标准化					0.00° ±0.25°							
校对									0.0° ±0.5°	A3						
审核				批准					0.° ±1°	张/缺	A/0	页码	/	公司	珠海赛比森电子科技有限公司	