HOJA DE INSTRUCCIONES

Guía de instalación del adaptador de control del ATS de Generac

⚠ADVERTENCIA

Lesiones corporales. Este producto realiza una interfaz entre el inversor PWRcell y el interruptor de transferencia de Generac. Lea y comprenda todas las instrucciones y precauciones de estos productos antes de instalar este adaptador. No hacerlo podría provocar la muerte, lesiones graves y daños al equipo o a la propiedad.

(000693)

⚠ADVERTENCIA

Lesiones corporales. Nunca conecte las cargas protegidas directamente al panel de servicio principal sin usar un interruptor de transferencia externo. No hacerlo podría provocar la muerte, lesiones graves y daños al equipo o a la propiedad.

(000694)

⚠ADVERTENCIA

Lesiones corporales. Nunca conecte los terminales de cargas protegidas directamente a la red. Hacerlo podría provocar la muerte, lesiones graves y daños al equipo o a la propiedad.

(000695)

Descripción general del producto

El adaptador de control del ATS de Generac se usa para controlar un ATS (automatic transfer switch, interruptor de transferencia automática) aprobado cuando se empareja con un sistema PWRcell™ de Generac para proporcionar alimentación de reserva a un panel de cargas protegidas y proporcionar soluciones para las siguientes aplicaciones:

- Maximizar los créditos de producción solar para los programas de incentivos medidos (por ejemplo, SREC). Consulte el código de referencia de SDL (single-line diagram, diagrama de una línea): SD-2318* para obtener orientación sobre el diseño del sistema y la ubicación del CT (current transformer, transformador de corriente).
- Simplificar la instalación en hogares con menos de 8 kW de demanda de carga de eléctrica continua y menos de 10 kW de carga eléctrica pico**. Consulte el código de referencia SLD: SD-2415* para obtener orientación sobre el diseño del sistema y la ubicación del CT.

NOTA: Los SMM (Smart Management Modules, módulos de administración inteligente) y los relés A/C inteligentes de ATS de la serie RXS de Generac no son compatibles con los sistemas PWRcell de Generac.

Interruptores de transferencia automática (ATS) aprobados

El adaptador de control del ATS simplifica la instalación, ya que consolida todas las señales de control del inversor en un cable CAT5 para tender hacia el inversor PWRcell de Generac (no se incluye el cable CAT5). El adaptador de control del ATS no es compatible con el uso de ATS no aprobados.

Interruptores de transferencia automática aprobados
ATS serie RXS de Generac 1ø, 120/240 V

Instalación del adaptador de control del ATS de Generac

1. Verifique que el ATS que se controlará esté desenergizado.
2. Monte el adaptador de control del ATS. Hay dos métodos posibles de montaje, cada uno con su propia ubicación.
   - Con las patas magnéticas del adaptador de control, monte la placa ferrosa de respaldo al interior del gabinete del ATS.
   - Con el montaje de bloqueo adhesivo opcional (se incluye en el kit), monte el adaptador de control en una superficie no ferrosa dentro del gabinete del ATS, como en las paredes laterales del gabinete.
3. Tienda y conecte los hilos de los terminales L1, L2, 12 V y TRS en el adaptador de control a los terminales correspondientes en el SACM (Smart A/C Module, módulo A/C inteligente) del ATS. Consulte el diagrama de cableado en la Figura 1 para obtener orientación adicional.
4. Tienda y conecte un hilo para el terminal N (Neutro) en el adaptador de control hacia el terminal neutro de ATS. Consulte la Figura 1 para obtener orientación adicional.
5. Verifique la instalación, ubicación y calibración adecuada de los CT que se proporcionan con el inversor.

NOTA: Para obtener orientación sobre la ubicación del CT, consulte el diagrama de línea* (sección ***Descripción general del producto*** anterior) que coincida mejor con la configuración del lugar.

NOTA: Para conocer las instrucciones de instalación de CT, consulte el manual de instalación del inversor PWRcell de Generac*.

6. Verifique la conexión del cable CAT5 desde el adaptador del CT al puerto RJ-45 del CT en el tablero de accesorios del inversor. Consulte la Figura 1 para obtener orientación adicional.
7. Conecte el cable CAT5 desde el puerto RJ-45 del ATS en el adaptador de control del ATS al puerto RJ-45 TRANS en el tablero de accesorios del inversor. Consulte la Figura 1 para obtener orientación adicional.
8. Modifique el punto de referencia del inversor EnaExtTransfer a “on” (encendido). Se puede acceder a los puntos de referencia del inversor a través del panel de control del inversor. Vaya a la página Inverter Device (Dispositivos del inversor) y seleccione Mod. Settings (Mod. ajuste). Consulte el manual de instalación del inversor PWRcell de Generac* para obtener información adicional acerca de la navegación por el panel de control.

*Para ver los SLD, visite **www.generac.com/service-support/product-support-lookup** e ingrese el número de pieza APKE00001. Si necesita manuales de producto, ingrese el número de modelo.

**El diseño del sistema eléctrico debe cumplir con el código NEC 702.4(B) de acuerdo con la Parte III de la Sección 220.

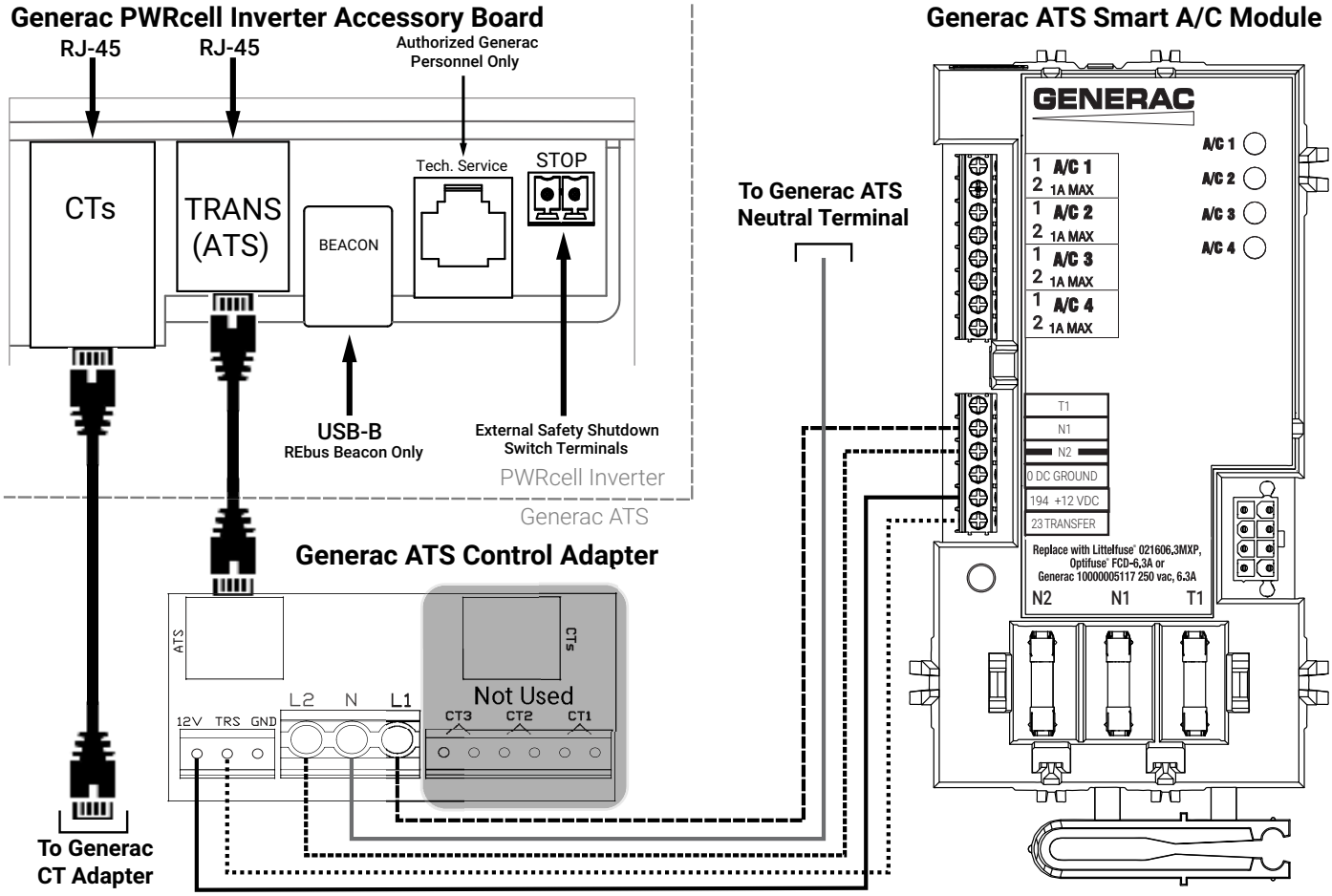

Figura 2-1. Diagrama de cableado para el adaptador de control del ATS de Generac

Puntos de referencia del inversor y comportamiento del ATS

En el caso de un corte de la red, el inversor alternará inmediatamente el interruptor de transferencia para proporcionar alimentación al panel de cargas desde la salida Protected Loads (Cargas protegidas). El tiempo de cambio generalmente es menor que un segundo.

NOTA: El disyuntor de cargas protegidas debe estar ENCENDIDO para que el interruptor alterne. Si el disyuntor de cargas protegidas está APAGADO, entonces el interruptor no cambiará de posición.

Punto de referencia	Descripción	Valor predeterminado	Unidades
EnaExtTransfer	Habilita el uso de ATS externo. Ajustar en “on” (encendido) para activar el control de ATS	“off” (apagado)	--
GridGoodTime	Tiempo mínimo que la red debe estar estable antes de que el inversor alterne el ATS de vuelta al modo de red después de un corte.	15	s
ExtTransVolt	Voltaje de la red de una línea (fase) mínimo bajo el cual el inversor alternará al ATS. Si cualquier línea de la red cae por debajo de este punto de referencia y hay una falla de la red, como se define mediante los ajustes de desconexión de UL1741SA, entonces el inversor alternará el ATS al modo de reserva.	95,0	V

Preguntas y asistencia técnica

Si necesita ayuda para instalar el adaptador de control de ATS de Generac, comuníquese con Asistencia Técnica a 1-888-GENERAC.

N.º de pieza DLIT00011 Mod. A 28/01/2020
©2020 Generac Power Systems, Inc.
Reservados todos los derechos.
Las especificaciones están sujetas a cambios sin previo aviso.
No se permite la reproducción en ningún formato sin el consentimiento previo por escrito de Generac Power Systems, Inc.

Generac Power Systems, Inc.
S45 W29290 Hwy. 59
Waukesha, WI 53189
1-888-GENERAC (1-888-436-3722)
www.generac.com